OEDIM
especialistas en gran formato

INSTRUCCIONES ACCESORIOS > **Peana para soportes rígidos**

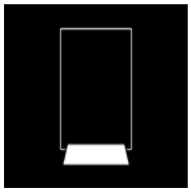

El material gráfico publicitario necesita en ocasiones de accesorios para cumplir su función visual. El soporte impreso debe ir acompañado de una instalación que garantice sus condiciones mientras es expuesto. En OEDIM te ofrecemos accesorios publicitarios que se adecúan perfectamente a nuestros productos impresos.

DESCRIPCIÓN

Peana de acero con fijación mediante tornillería para anclar gráfica impresa sobre soporte rígido. Admite espesores desde 3 a 40 mm. El gráfico puede ser más ancha que la base.

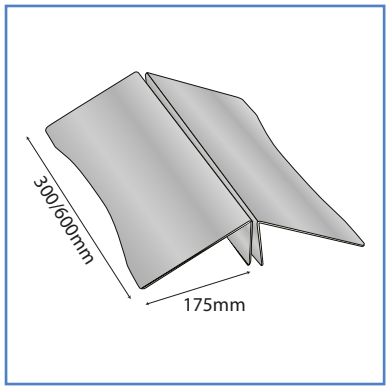

CARACTERÍSTICAS

Dos anchos disponibles: 300mm (2,88 Kg) y 600mm (5,44 Kg.)
Construido en acero
Acabado gris plata pintado en polvo

VENTAJAS

Duradero y estable
Admite diversos materiales (Foam, Forex PVC, Pegasus light force, Aluminio dibond, etc.)
Gran calidad y facilidad de uso, así como un fácil almacenamiento
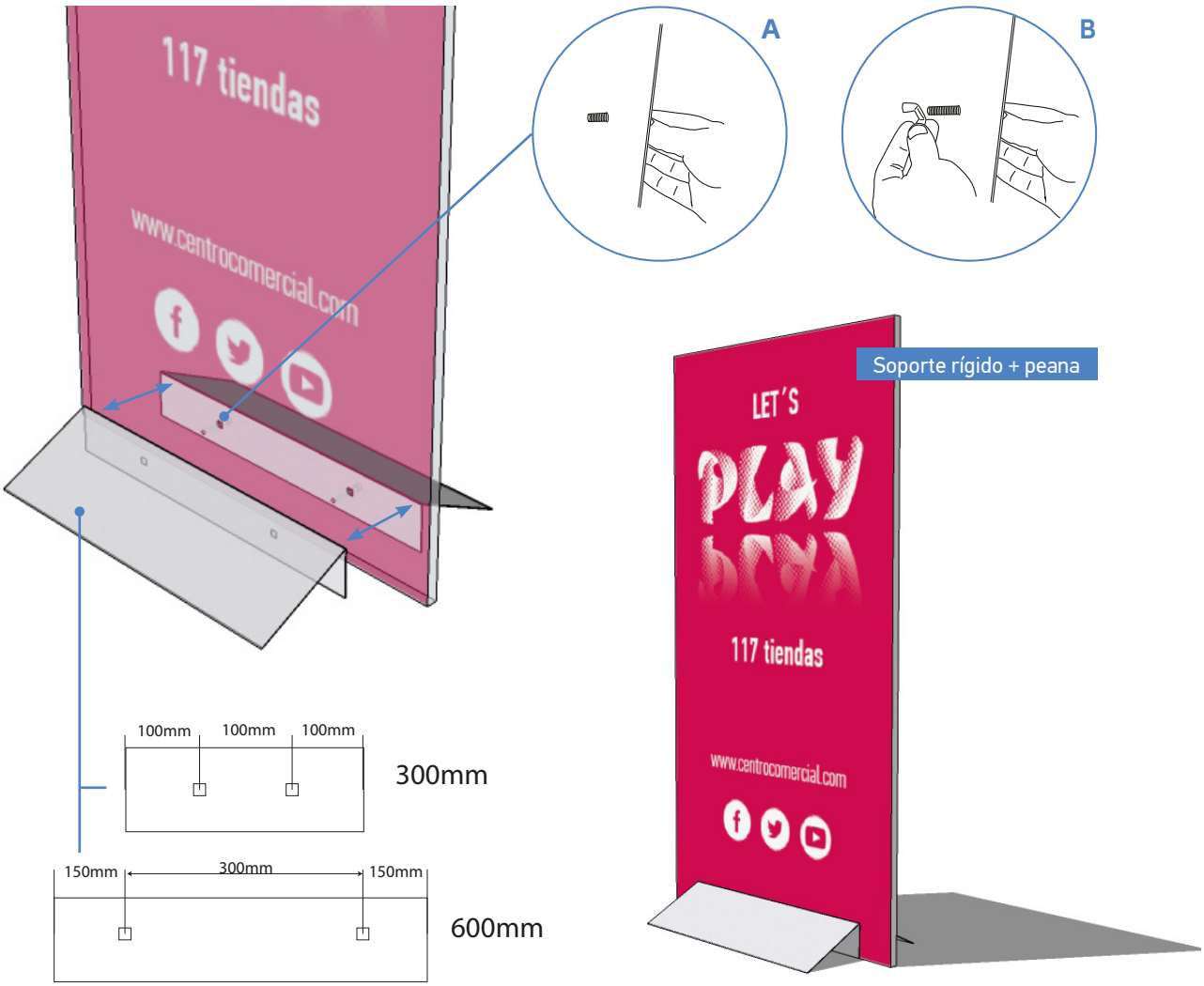
MANIPULACIÓN